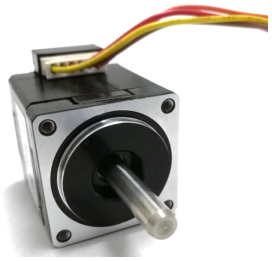

两相混合式 28mm 步进电机

单轴：

型号	步矩角	电压	电流	电阻	电感	保持转矩	转动惯量	引线数	重量	机身长L	轴径D	轴长L1	平台长L2
	deg	V	A	Ω	mH	mN-m	g-cm²	Pin	kg	mm	mm	mm	mm
STP-28D1021	1.8	5	0.5	10	7.8	62.8	8	4	0.110	32	5	20	圆轴
STP-28D1004	1.8	1.95	1.3	1.5	1.25	78.5	8	4	0.110	32	5	15	10
STP-28D2004	1.8	2.21	1.3	1.7	1.20	105	12	4	0.145	40	5	15	10
STP-28D3006	1.8	4.28	1.0	3.3	2.4	118	17	4	0.195	51.5	5	17	14

双轴：

型号	步矩角	电压	电流	电阻	电感	保持转矩	转动惯量	引线数	重量	机身长L	轴径D	轴长L1	平台长L2	后轴长L3
	deg	V	A	Ω	mH	mN-m	g-cm²	Pin	kg	mm	mm	mm	mm	mm
STP-28D1003	1.8	1.95	1.3	1.5	1.25	78.5	8	4	0.110	32	5	15	10	10
STP-28D2003	1.8	2.21	1.3	1.7	1.20	105	12	4	0.145	40	5	15	10	10
STP-28D3003	1.8	2.93	1.3	2.25	1.70	156	17	4	0.195	51.5	5	15	10	10
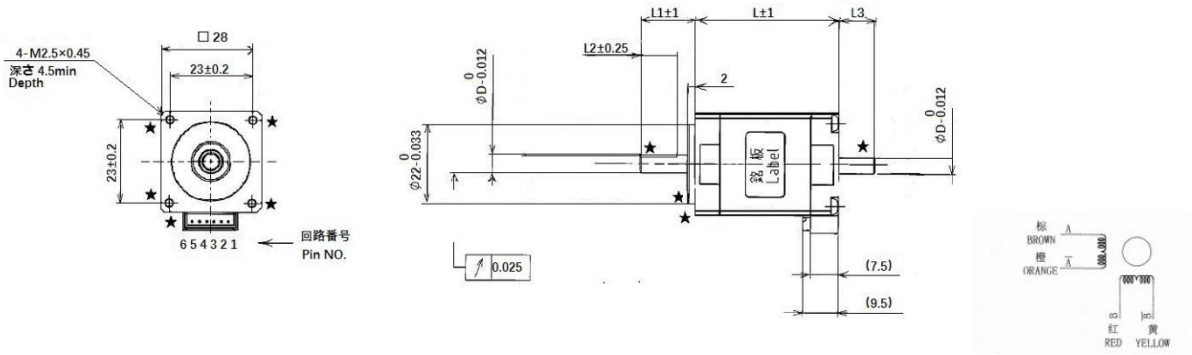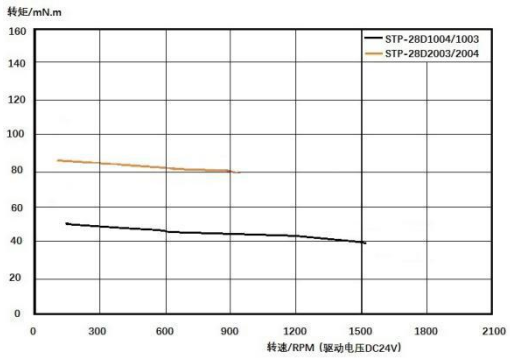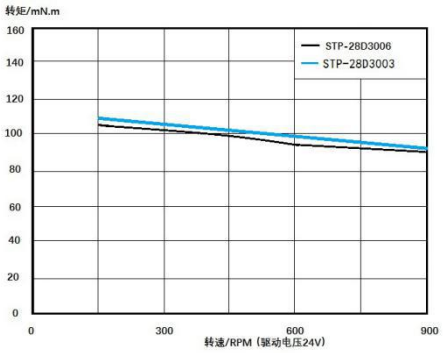
外形尺寸（mm）、接线：